XND-2812ER

5MP, H.265 HD IP IR Dome Camera

주요 사양

- 5MP, H.265 HD IP 카메라
- Sony Starvis 5.69 메가픽셀 이미지 센서
- 4.44배 전동줌(2.7mm~12mm Motorized Lens)
- Day & Night
- 16 프라이버시 영역
- 432 모션 디텍션 영역
- Real WDR
- 2-DNR & 3-DNR
- De-Fog
- 영상 좌우 및 상하 반전
- 트리플 스트리밍 : H.265, H.264, M-JPEG
- MAX. 30FPS
- (옵션)양방향 오디오

GUI

외형 치수

사양

모델	XND-2812ER
카메라	
이미지 센서	Sony Exmor 5.69Mega Pixels 이미지 센서
이미지 센서 크기	1/2.8 인치
스캔 타입	프로그래시브 스캔
전체 화소수	2704(H) x 2104(V), 5.69 메가픽셀
유효 화소수	2616(H) x 1964(V), 5.14 메가픽셀
Day & Night	Auto / Day(Color) / Night(B&W), ICR 제어
프라이버시 영역	On / Off (8 프로그램 가능한 영역)
모션 디텍션	432 영역, Sensitivity 1 ~ 5 Step, On / Off
WDR	Real WDR, On / Off
DNR	2-DNR, 3-DNR
De-Fog	On / Off
전자 셔터	Auto(1/30~1/30000) / Suppress Rolling / Manual
칼라 조절	Bright / Contrast / Saturation / Sharp / Hue
화이트 밸런스	Auto / Push/ User
OSD 표시	On / Off [Text, Date, Time, Event]
영상 반전	Normal / Mirror(H) / Flip(V) / Both(H&V)
렌즈	2.7mm~12mm Motorized Lens
IR LED	30 PCS
외형치수	130(Ø) x 104(H) [mm] / 5.2(Ø) x 4.1(H) [”]
무게	300g / 0.7lb
전원	DC 12V, 1A / PoE
네트워크	
시스템 OS	임베디드 리눅스
프로토콜	TCP/IP, UDP/IP, RTP, RTSP, RTCP, NTP, HTTP, DHCP, FTP, SMTP, DNS, DDNS
ONVIF	지원
DDNS	지원
동시 접속자 수	최대 10 사용자
비디오 압축 포맷	H.265, H.264, M-JPEG
비디오 해상도	2560x1920 / 2560x1440 /2048x1536/1600x1200 /1920x1080/1280×1024/1280×960/640x480/640x36/320x240/320x180
비디오 프레임 레이트	MAX. 30FPS @ All Resolutions
비디오 화질 제어	H.265 & H.264 : Bitrate Control / M-JPEG : Quality Level Control
비디오 스트리밍	Triple Stream (Stream 1, 2, 3), RTP/RTSP, Unicast RTP, Multicast RTP
오디오 압축 포맷	G.711 u-Law
오디오 스트리밍	양방향
웹 브라우저 OS	Windows 7, 8, 10
웹 브라우저 매니저	IE11, Firefox, Safari, Opera
웹 브라우저 뷰어	IE11 or Higher (Active-X)
# 사양 및 디자인은 사전통보없이 변경될 수 있습니다.	

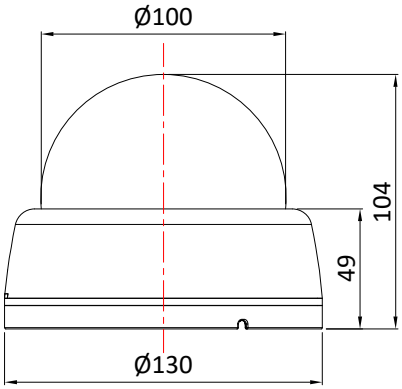

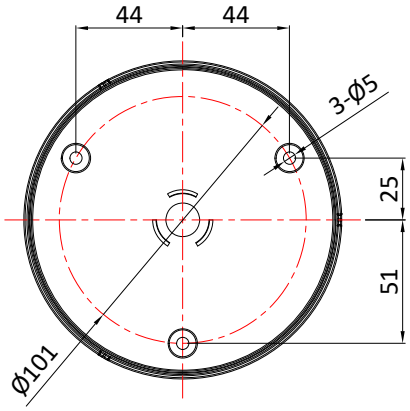

All Rights reserved by Knowhow Electel Inc.